GACEK- Kombajn Do Zbioru Owoców Pestkowych

Otrząsacz do drzewek GACEK przeznaczony jest do zbioru wiśni, śliwek, orzechów laskowych, migdałów i wielu innych

GACEK jest w całości opracowany przez JAGODA JPS w ramach konsorcjum naukowo-przemysłowego prac badawczo-rozwojowych Instytutu Ogrodnictwa w Skierniewicach (Stolica nauk ogrodniczych w Polsce) pod numerem patentowym: P-386556

- innowacyjnym rozwiązaniem, które wyróżnia GACKA jest zastosowanie odwróconego parasola rozkładanego automatycznie pod drzewem przed otrząsaniem owoców
- Maszyna GACEK jest zalecana do sadów o powierzchni do 5 ha. W optymalnych warunkach zbieranie owoców z 50-60 drzew/godz.
- Innowacyjna głowica potrząsająca gwarantuje bardzo dobrą pracę i jest znacznie bardziej delikatna dzięki zmianie siły potrząsania obracającego się ciężarka, który może być używany do różnych owocó

GACEK nowoczesne rozwiązanie i najwyższe standardy wykonania

- Regulacja siły otrząsania
- Skuteczny system oczyszczania owoców
- Niezawodna wydajnośći wysokiej jakości owoce
- Możliwość zbioru do małych skrzynek lud dużych skrzyniopalet

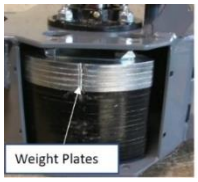

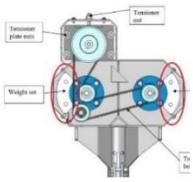

Wymagania dotyczące plantacji:

Rozstaw rzędów drzew	min. 4 m
Rozstaw drzew w rzędzie	min. 2,2 m
Max. średnica korony	około 3.7 m
Średnica pnia	od 50 mm do 220 mm
Wysokość pnia bez gałęzi	min. 0,7 m

- Kombajn został dostosowany do odbioru owoców w skrzynki o wymiarach (mm) **600x400x200** oraz w skrzyniopalety o wymiarach (mm) **1200x800x700**. Do zbioru w skrzyniopalety niezbędne jest zdemontowanie podestu na skrzynki. wie opcje odbioru owoców s ą dostępne w wersji standardowej maszyny.

Specyfikacja techniczna

Sposób mocowania	3-punktowy układ zawieszenia, kat. 2
Napęd	Hydraulika ciągnika
Wydajność pompy hydraulicznej ciągnika	25 L/Min
Tractor Capacity	Min 30 KM
Długość robocza	Max: 5200 mm
Szerokość robocza	Max: 3700 mm
Wysokość robocza	2400 mm
Masa	1250 Kg
Rozsunięcie łapy chwytnej	50 - 220 mm
Dokładność zbioru	do 95%
Wydajność	do 0,5 ha/8 godz. (50 drzewek/godz.)
Liczba osób do obsługi	2-3

Dane wysyłkowe

Długość	**Widok z boku**	**Widok z przodu**
4800 mm	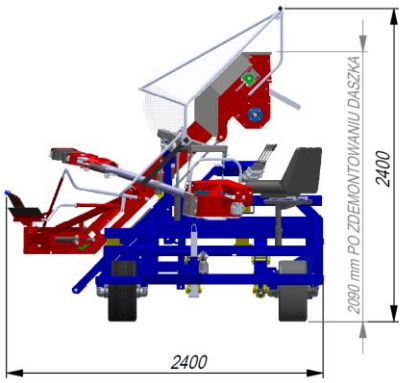	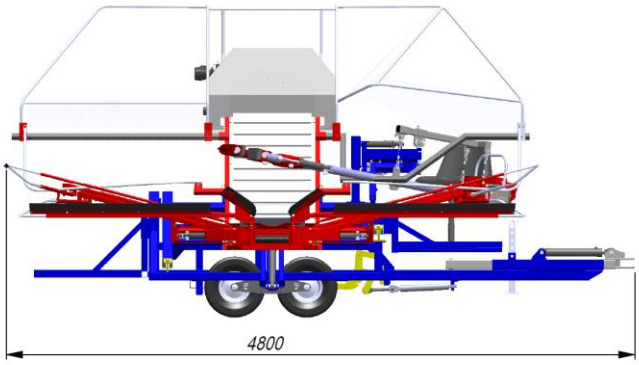
Szerokość		
2400 mm		
Wysokość		
2090 mm		